CS VALLEES EN CHAMPAGNE

Département de l'Aisne (02) et de la Marne (51)
Communes de Vallées en Champagne et Dormans

Quadran
GROUPE DIRECT ENERGIE

CREATION D'UNE CENTRALE PHOTOVOLTAÏQUE AU SOL

"Projet photovoltaïque de Vallées en Champagne"

PLANS DU DOSSIER DE PERMIS DE CONSTRUIRE

SAS BENA Architecture
[Inscrit à l'Ordre des Architectes - N° National : S19446]
33 rue de Coulmier
51240 La Chaussée sur Marne

Tél : 03 26 72 96 18

Modifications	Date	Par	Vérification
Création	09/07/2018	MJU	MDU
Modifications	04/12/2018	MJU	MDU

DATE : 09/07/2018

UNITE : METRE

AUTOCAD

Le présent plan ne constitue pas un document technique ayant valeur d'exécution, mais uniquement un document administratif.

Sommaire

Page	Désignation	échelle	
01	Plan de situation	1/25 000	PC 01
02	Plan de masse - Vue générale	1/2 500	PC 02
03	Plan de masse - Zone Nord	1/1 000	PC 02
04	Plan de masse - Zone Sud	1/1 000	PC 02
05	Voies de desserte du projet	1/2 500	PC 02
06	Clôture et limites de propriété	1/2 500	PC 02
07	Plan de masse - Poste de livraison	1/250	PC 02
08	Plan de masse - Localisation PTR	1/2 500	PC 02
09 à 10	Plan de masse - Postes électriques	1/250	PC 02
11	Plan des coupes	1/2 500	PC 03
12	Profil en long	1/1 000	PC 03
13 à 14	Tables photovoltaïques	/	PC 05
15	Poste de livraison	/	PC 05
16	Poste électrique	/	PC 05
17 à 18	Plan de localisation des PDV	variable	PC 06/07/08
19 à 24	Photomontages	/	PC 06/07/08

Société de développement :

Quadran
GROUPE DIRECT ENERGIE

QUADRAN
18 RUE DOM PERIGNON
51000 CHÂLONS-EN-CHAMPAGNE
Tél : 03 26 65 75 37

Les présents plans sont exclusivement destinés à la demande de permis de construire. Ils ne sont pas des plans d'exécution et ne peuvent donc en aucun cas être directement utilisés pour réaliser la construction. Toute reproduction même partielle est interdite sans accord écrit du bureau d'études.
Les limites cadastrales issues des sections digitalisées sont données à titre indicatif, de même que les coordonnées des installations en découlant.
Ces positions sont suffisantes pour la phase du Permis de Construire. Il est fortement conseillé de procéder à un bornage contradictoire,afin de garantir au moins les limites des parcelles d'implantation avant la phase travaux.

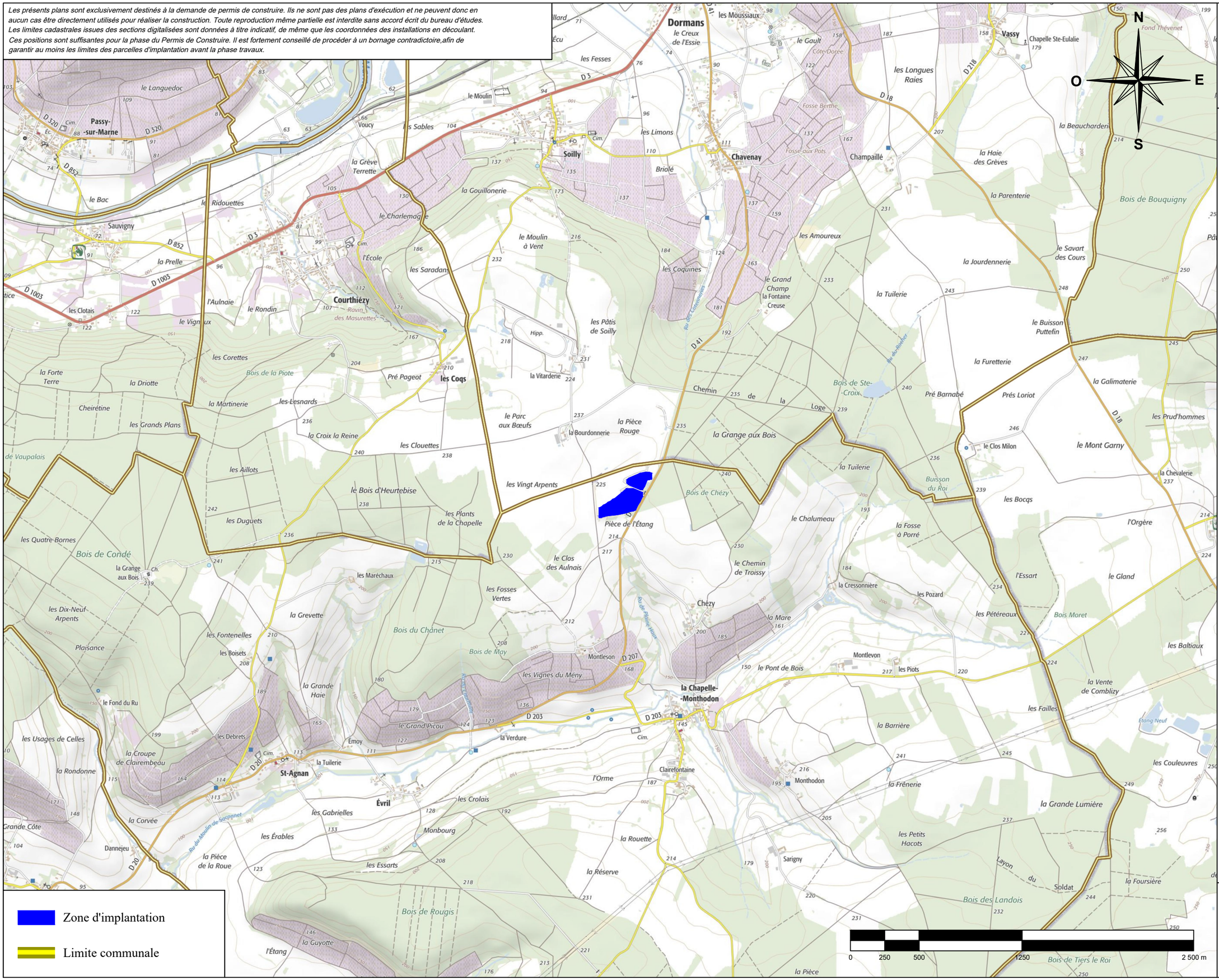

PC 01

PLAN DE PERMIS DE CONSTRUIRE

01

Société de développement :

QUADRAN
18 RUE DOM PERIGNON
51000 CHALONS-EN-CHAMPAGNE
Tél : 03 26 65 75 37

Quadran
GROUPE DIRECT ENERGIE

SAS BENA ARCHITECTURE
Inscrite à l'ordre des architectes
Section Champagne-Ardenne
33 bis, rue du Général LECLERC
51240 La Chaussée sur Marne
Tél 03.26.72.93.15 Fax 03.26.72.93.14
Email : pascal.bena@wanadoo.fr

Projet solaire de Vallées en Champagne
Plan de situation
1/25 000

Les présents plans sont exclusivement destinés à la demande de permis de construire. Ils ne sont pas des plans d'exécution et ne peuvent donc en aucun cas être directement utilisés pour réaliser la construction. Toute reproduction même partielle est interdite sans accord écrit du bureau d'études. Les limites cadastrales issues des sections digitalisées sont données à titre indicatif, de même que les coordonnées des installations en découlant. Ces positions sont suffisantes pour la phase du Permis de Construire. Il est fortement conseillé de procéder à un bornage contradictoire,afin de garantir au moins les limites des parcelles d'implantation avant la phase travaux.

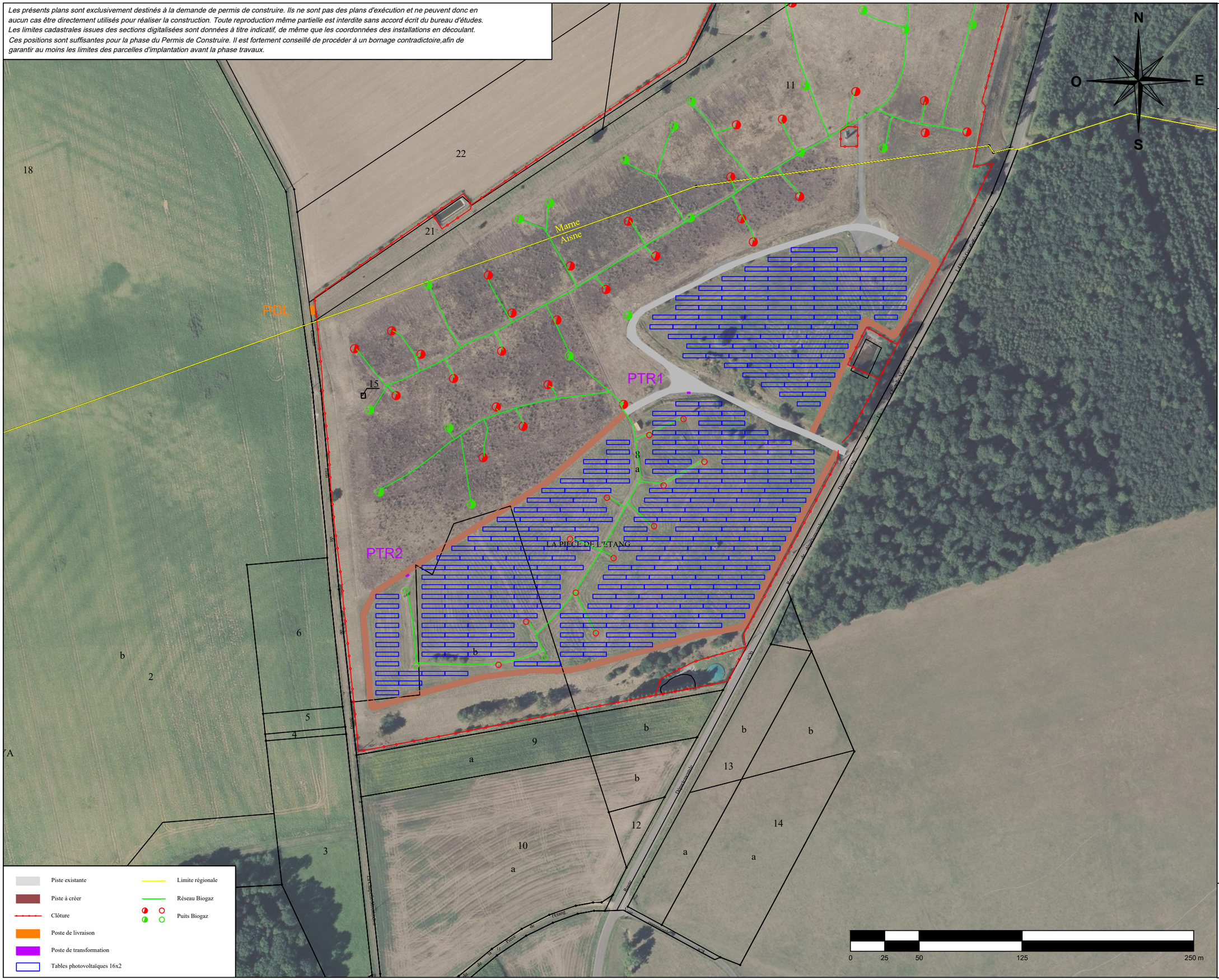

PC 02

PLAN DE PERMIS DE CONSTRUIRE

02

Société de développement :

QUADRAN
18 RUE DOM PERIGNON
51000 CHALONS-EN-CHAMPAGNE
Tél : 03 26 65 75 37

SAS BENA ARCHITECTURE
Inscrit à l'ordre des architectes
Section Champagne-Ardenne
33 rue du COLLARDER
51240 La Chaussée sur Marne
Tél 03.26.72.98.16 Fax 03.26.72.98.14
Email : pol.bena@wanadoo.fr

Projet solaire de Vallées en Champagne
Plan de masse - Vue générale
1/2500

Les présents plans sont exclusivement destinés à la demande de permis de construire. Ils ne sont pas des plans d'exécution et ne peuvent donc en aucun cas être directement utilisés pour réaliser la construction. Toute reproduction même partielle est interdite sans accord écrit du bureau d'études. Les limites cadastrales issues des sections digitalisées sont données à titre indicatif, de même que les coordonnées des installations en découlant. Ces positions sont suffisantes pour la phase du Permis de Construire. Il est fortement conseillé de procéder à un bornage contradictoire,afin de garantir au moins les limites des parcelles d'implantation avant la phase travaux.

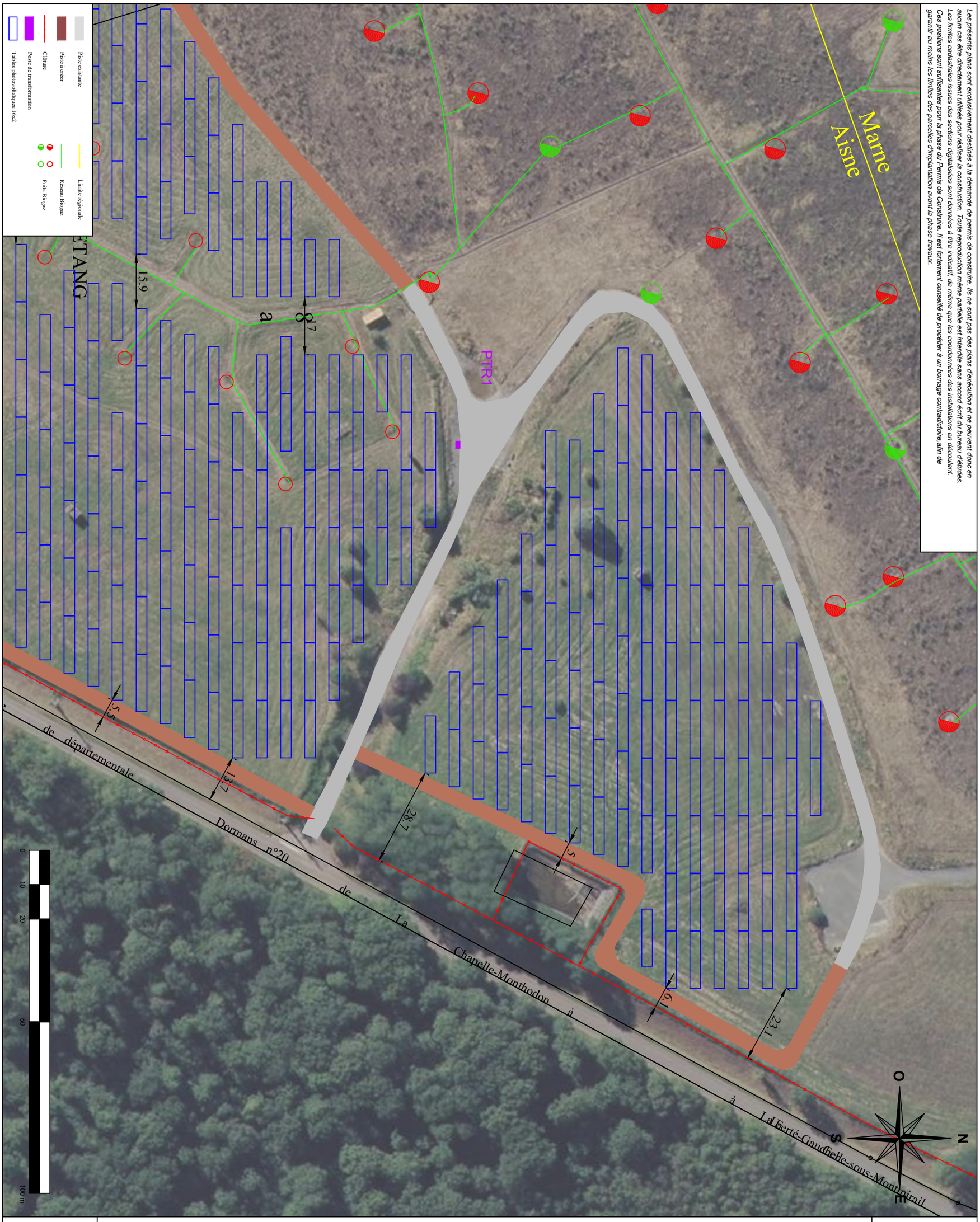

03	PLAN DE PERMIS DE CONSTRUIRE	PC 02

Projet solaire de Vallées en Champagne

Plan de masse - Zone Nord

1/1000

SAS BENA ARCHITECTURE
Inscrit à l'ordre des architectes
N° National S19449
33 rue de COULMIER
51240 La Chaussée sur Marne
Tél 03.26.72.94.18 Fax 03.26.72.98.14
Email: joel.bena@wanadoo.fr

Société de développement :

Quadran
GROUPE DIRECT ENERGIE

QUADRAN
18 RUE DOM PERIGNON
51000 CHALONS-EN-CHAMPAGNE
Tél : 03 26 65 75 37

Les présents plans sont exclusivement destinés à la demande de permis de construire. Ils ne sont pas des plans d'exécution et ne peuvent donc en aucun cas être directement utilisés pour réaliser la construction. Toute reproduction même partielle est interdite sans accord écrit du bureau d'études. Les limites cadastrales issues des sections digitalisées sont données à titre indicatif, de même que les coordonnées des installations en découlant. Ces positions sont suffisantes pour la phase du Permis de Construire. Il est fortement conseillé de procéder à un bornage contradictoire,afin de garantir au moins les limites des parcelles d'implantation avant la phase travaux.

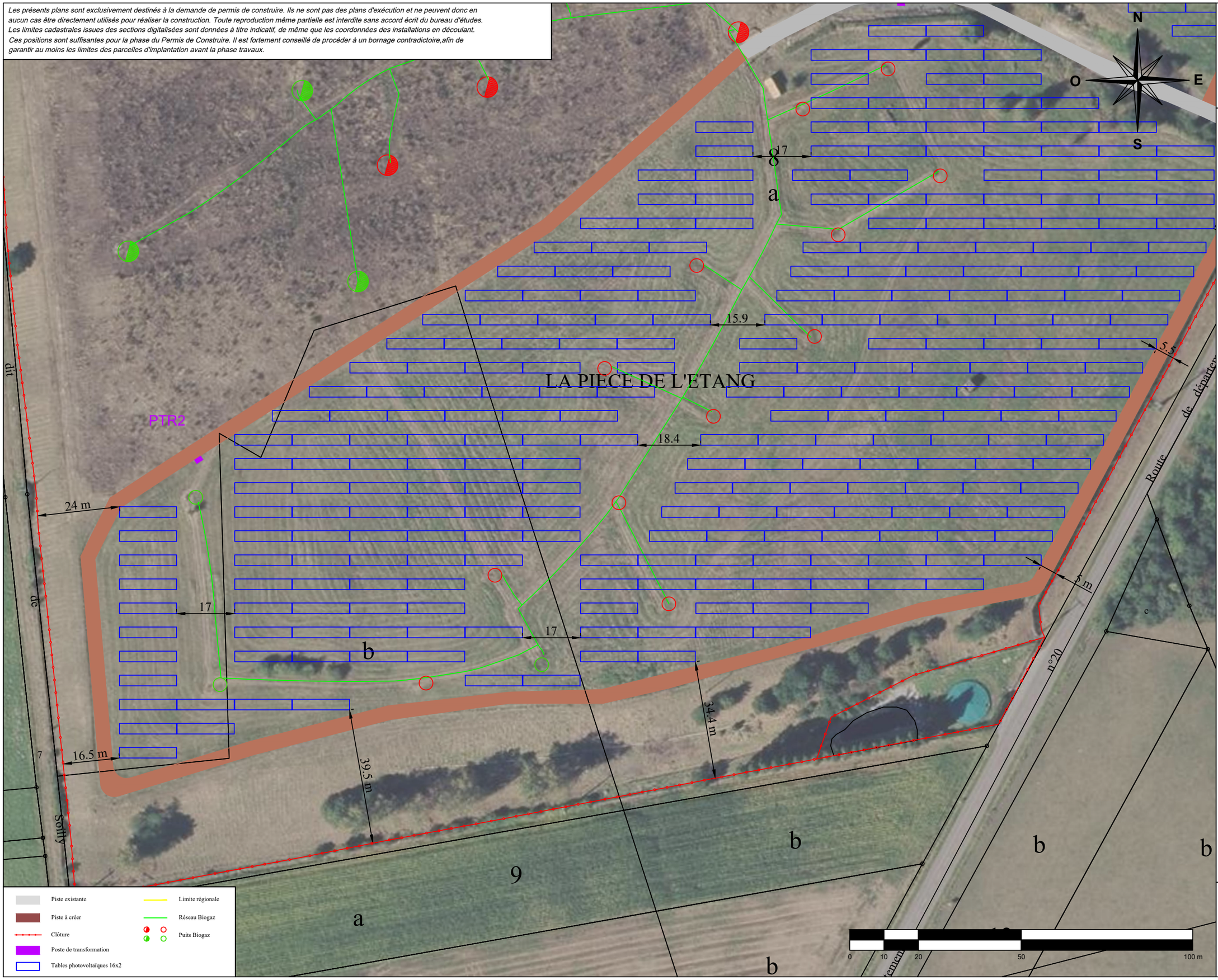

PC 02

PLAN DE PERMIS DE CONSTRUIRE

04

Société de développement :

QUADRAN
18 RUE DOM PERIGNON
51000 CHALONS-EN-CHAMPAGNE
Tél : 03 26 65 75 37

SAS BENA ARCHITECTURE
Inscrit à l'ordre des architectes
N° 1 Ordre des Architectes
23 rue du Colonel CHAMBER
51240 La Chaussée sur Marne
Tél 03.26.72.93.16 Fax 03.26.72.93.14
Email : pol.bena@wanadoo.fr

Projet solaire de Vallées en Champagne
Plan de masse - Zone Sud
1/1000

Les présents plans sont exclusivement destinés à la demande de permis de construire. Ils ne sont pas des plans d'exécution et ne peuvent donc en aucun cas être directement utilisés pour réaliser la construction. Toute reproduction même partielle est interdite sans accord écrit du bureau d'études. Les limites cadastrales issues des sections digitalisées sont données à titre indicatif, de même que les coordonnées des installations en découlant. Ces positions sont suffisantes pour la phase du Permis de Construire. Il est fortement conseillé de procéder à un bornage contradictoire,afin de garantir au moins les limites des parcelles d'implantation avant la phase travaux.

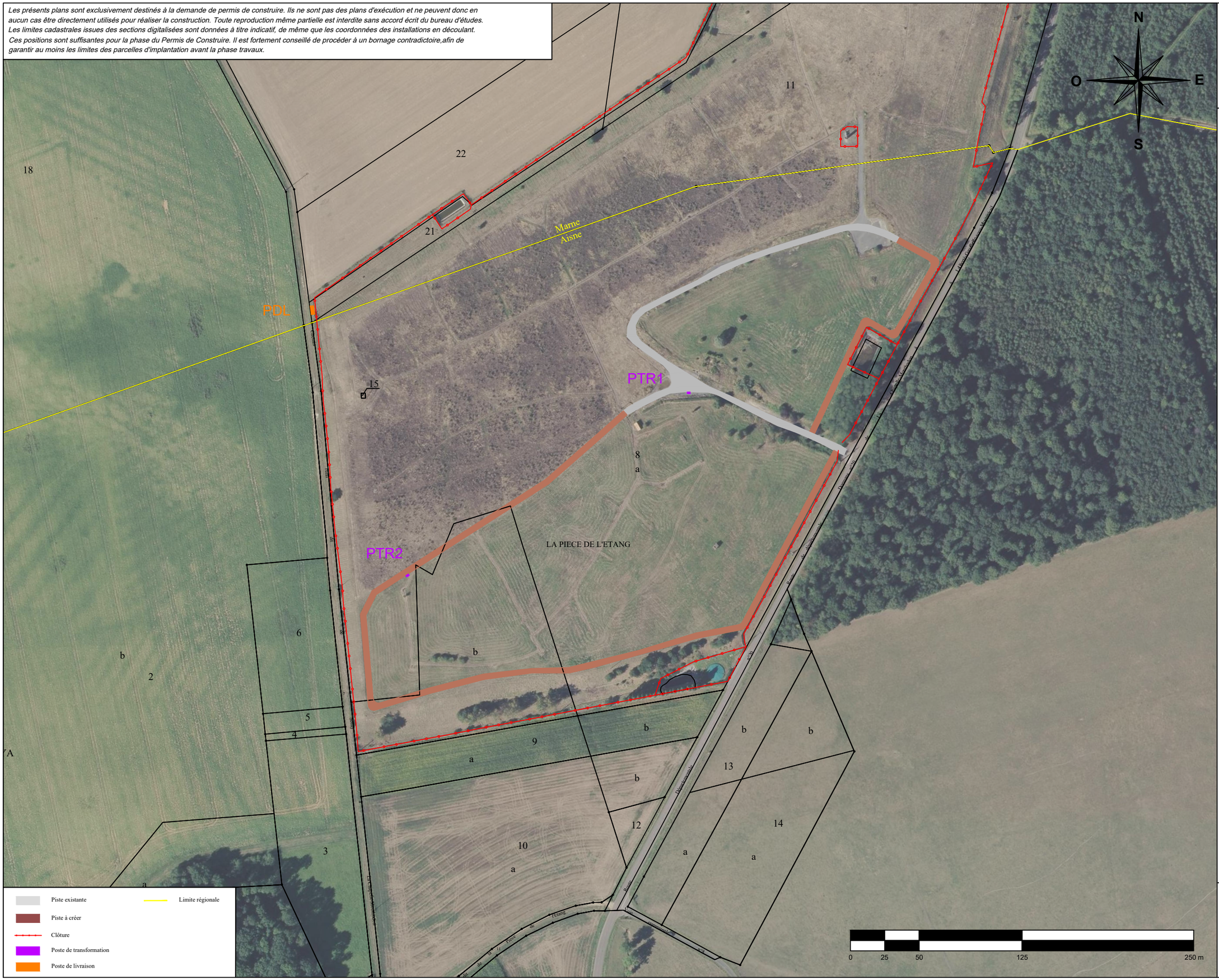

PLAN DE PERMIS DE CONSTRUIRE

PC 02

05

Société de développement :

QUADRAN
18 RUE DOM PERIGNON
51000 CHALONS-EN-CHAMPAGNE
Tél : 03 26 65 75 37

SAS BENA ARCHITECTURE
Inscrit à l'ordre des architectes
Agréé par le ministère de la culture
39 Place COLLARDER
51240 La Chaussée sur Marne
Tél 03.26.72.98.18 Fax 03.26.72.98.14
Email: joel.bena@wanadoo.fr

Projet solaire de Vallées en Champagne
Voies de desserte du projet
1/2500

Les présents plans sont exclusivement destinés à la demande de permis de construire. Ils ne sont pas des plans d'exécution et ne peuvent donc en aucun cas être directement utilisés pour réaliser la construction. Toute reproduction même partielle est interdite sans accord écrit du bureau d'études. Les limites cadastrales issues des sections digitalisées sont données à titre indicatif, de même que les coordonnées des installations en découlant. Ces positions sont suffisantes pour la phase du Permis de Construire. Il est fortement conseillé de procéder à un bornage contradictoire,afin de garantir au moins les limites des parcelles d'implantation avant la phase travaux.

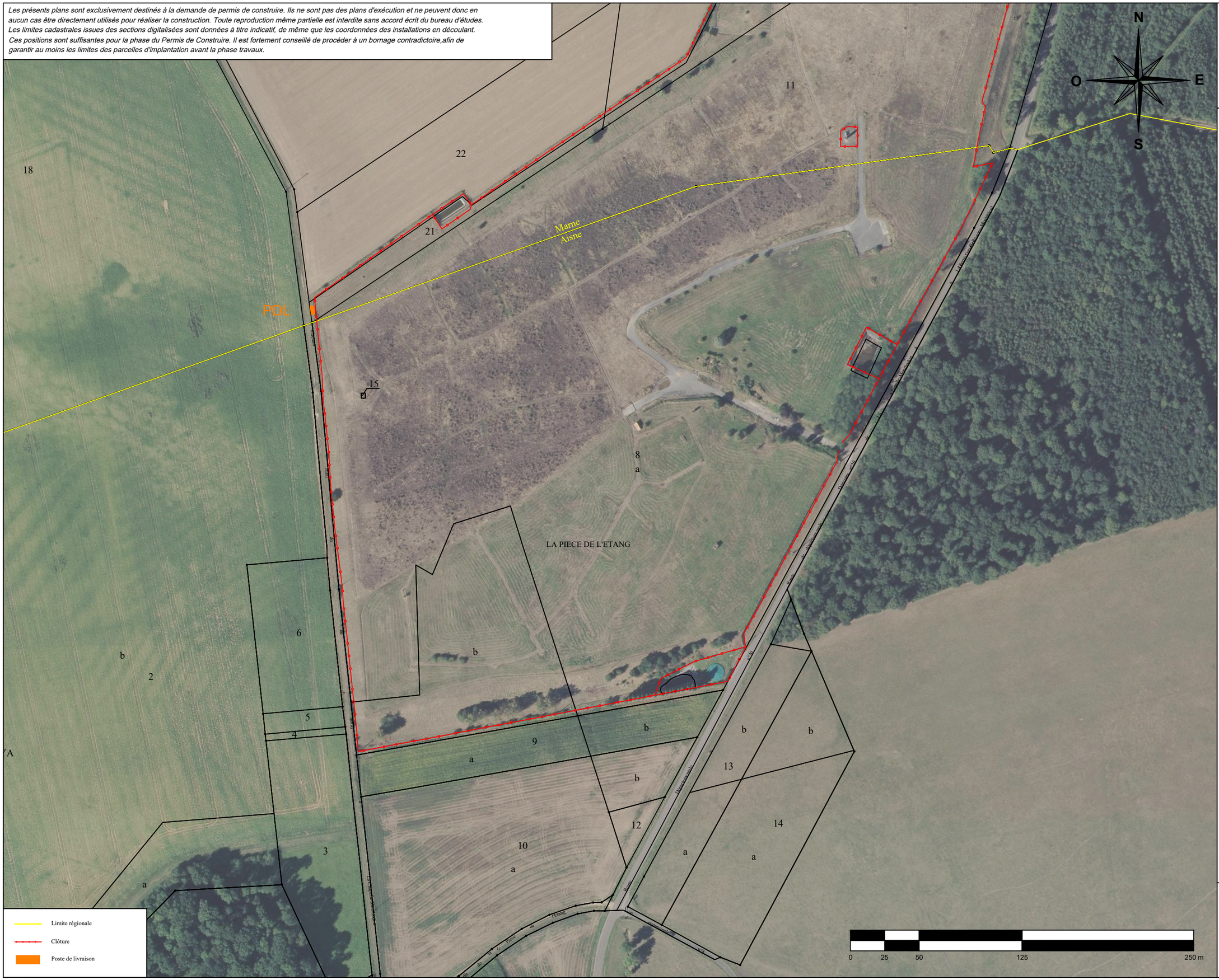

Les présents plans sont exclusivement destinés à la demande de permis de construire. Ils ne sont pas des plans d'exécution et ne peuvent donc en aucun cas être directement utilisés pour réaliser la construction. Toute reproduction même partielle est interdite sans accord écrit du bureau d'études. Les limites cadastrales issues des sections digitalisées sont données à titre indicatif, de même que les coordonnées des installations en découlant. Ces positions sont suffisantes pour la phase du Permis de Construire. Il est fortement conseillé de procéder à un bornage contradictoire,afin de garantir au moins les limites des parcelles d'implantation avant la phase travaux.

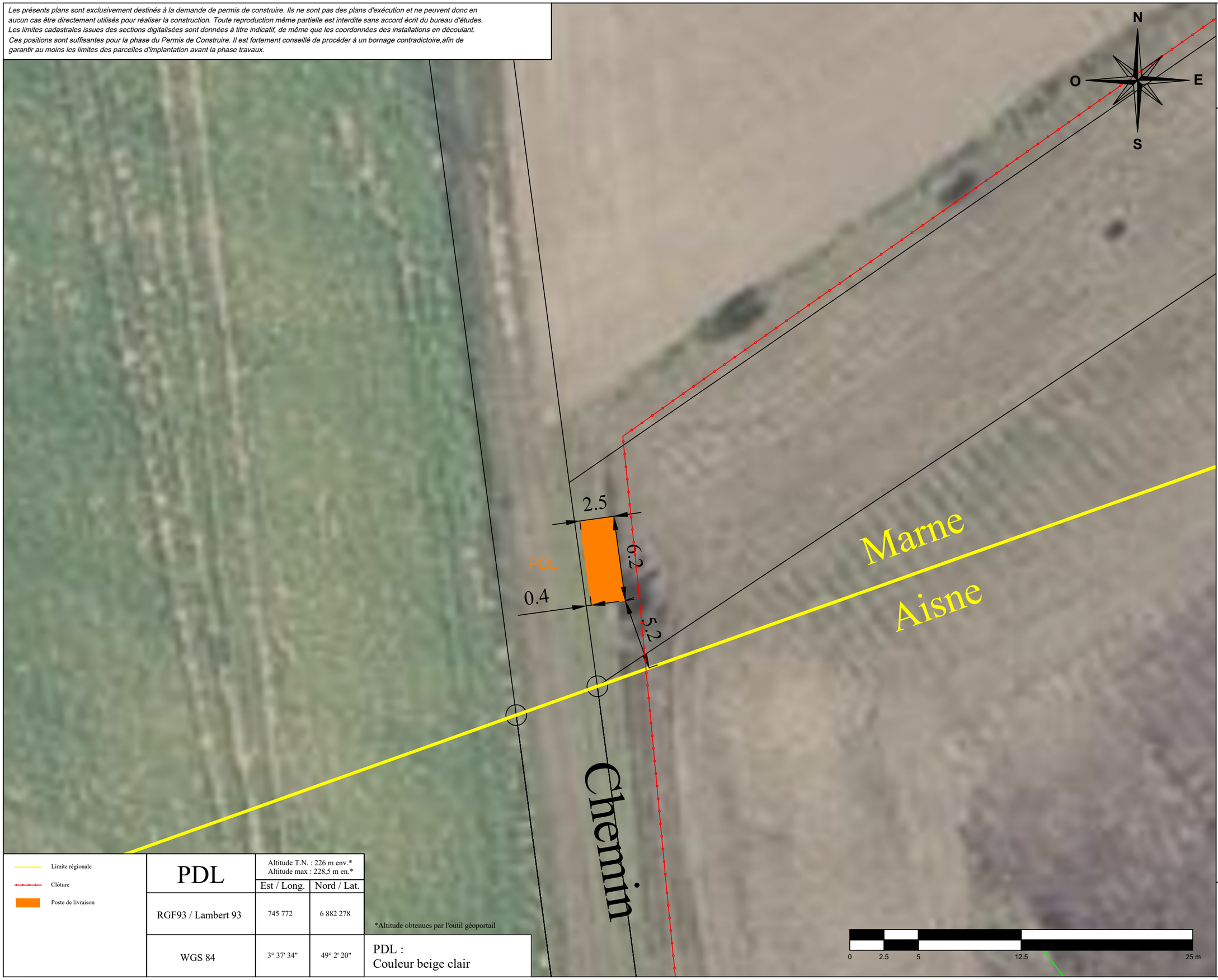

Limite régionale

Clôture

Poste de livraison

PDL	Altitude T.N. : 226 m env.* Altitude max : 228,5 m en.*	
	Est / Long.	Nord / Lat.
RGF93 / Lambert 93	745 772	6 882 278
WGS 84	3° 37' 34"	49° 2' 20"

*Altitude obtenues par l'outil géoportail

PDL :
Couleur beige clair

PC 02

PLAN DE PERMIS DE CONSTRUIRE

07

Société de développement :

QUADRAN
18 RUE DOM PERIGNON
51000 CHALONS-EN-CHAMPAGNE
Tél : 03 26 65 75 37

Quadran
GROUPE DIRECT ENERGIE

SAS BENA ARCHITECTURE
Inscrit à l'ordre des architectes
Xavier BENA et Stéphane BENA
23 rue du Colonel Fabien
51240 La Chaussée sur Marne
Tél 03.26.72.94.16 Fax 03.26.72.98.14
Email : pol.bena@wanadoo.fr

Projet solaire de Vallées en Champagne
Plan de masse - Poste de livraison
1/250

Les présents plans sont exclusivement destinés à la demande de permis de construire. Ils ne sont pas des plans d'exécution et ne peuvent donc en aucun cas être directement utilisés pour réaliser la construction. Toute reproduction même partielle est interdite sans accord écrit du bureau d'études. Les limites cadastrales issues des sections digitalisées sont données à titre indicatif, de même que les coordonnées des installations en découlant. Ces positions sont suffisantes pour la phase du Permis de Construire. Il est fortement conseillé de procéder à un bornage contradictoire,afin de garantir au moins les limites des parcelles d'implantation avant la phase travaux.

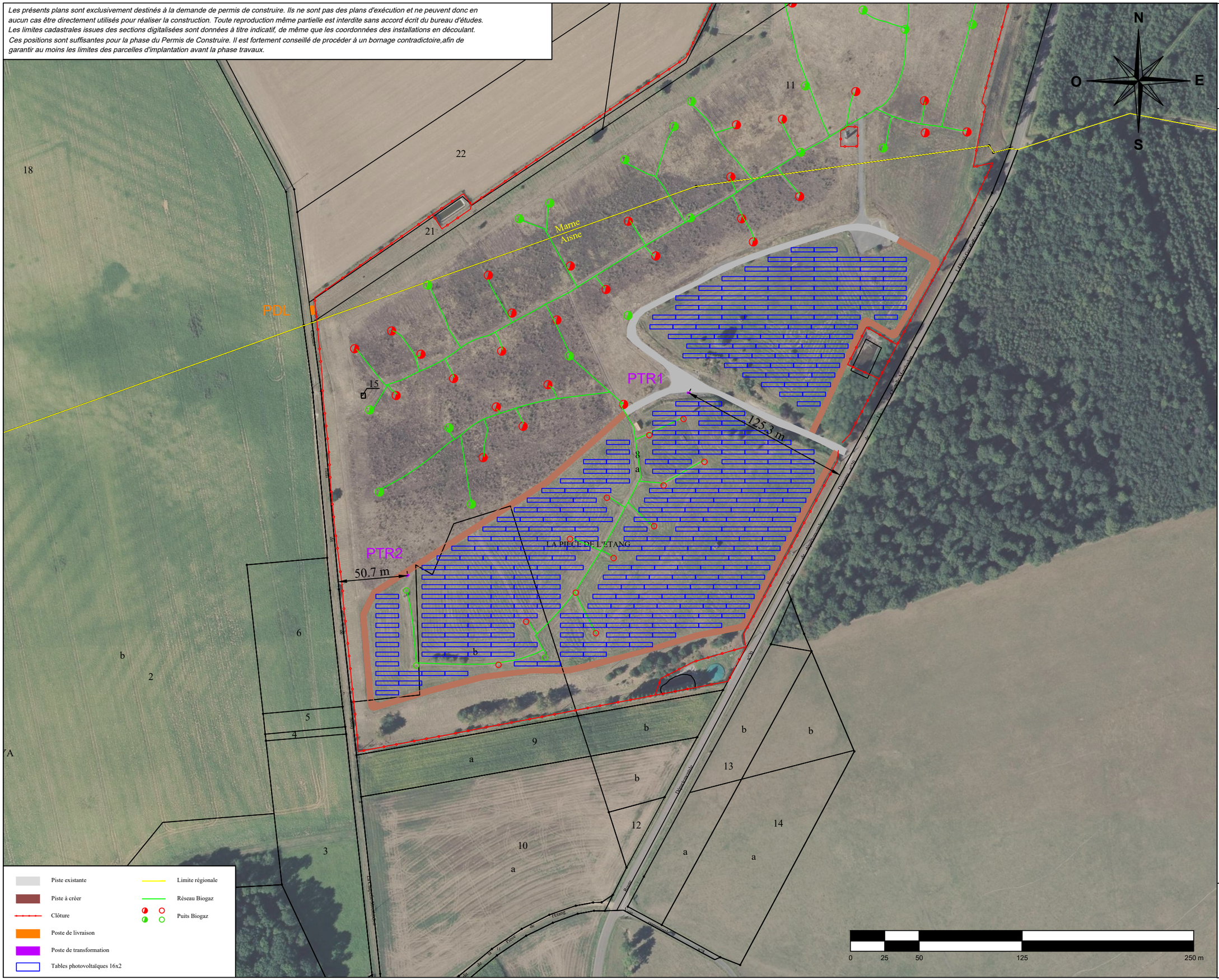

PC 02

PLAN DE PERMIS DE CONSTRUIRE

08

Société de développement :

QUADRAN
18 RUE DOM PERIGNON
51000 CHALONS-EN-CHAMPAGNE
Tél : 03 26 65 75 37

Quadran
GROUPE DIRECT ENERGIE

SAS BENA ARCHITECTURE
Inscrit à l'ordre des architectes
Section Champagne-Ardenne
33 rue du CDU JAFFER
51240 La Chaussée sur Marne
Tél 03.26.72.98.16 Fax 03.26.72.98.14
Email : pol.bena@wanadoo.fr

Projet solaire de Vallées en Champagne
Plan de masse - Localisation des PTR
1/2500

Les présents plans sont exclusivement destinés à la demande de permis de construire. Ils ne sont pas des plans d'exécution et ne peuvent donc en aucun cas être directement utilisés pour réaliser la construction. Toute reproduction même partielle est interdite sans accord écrit du bureau d'études. Les limites cadastrales issues des sections digitalisées sont données à titre indicatif, de même que les coordonnées des installations en découlant. Ces positions sont suffisantes pour la phase du Permis de Construire. Il est fortement conseillé de procéder à un bornage contradictoire,afin de garantir au moins les limites des parcelles d'implantation avant la phase travaux.

Piste existante			
Piste à créer			
Poste de transformation			
Tables photovoltaïques 16x2			

PTR 1	Altitude T.N. : 232 m env.* Altitude max : 234,5 m en.*	
	Est / Long.	Nord / Lat.
RGF93 / Lambert 93	746 046	6 882 217
WGS 84	3° 37' 47"	49° 2' 17"

*Altitude obtenues par l'outil géoportail

PTR 1 :
Couleur RAL type 9002

PC 02

PLAN DE PERMIS DE CONSTRUIRE

09

Société de développement :

QUADRAN
18 RUE DOM PERIGNON
51000 CHALONS-EN-CHAMPAGNE
Tél : 03 26 65 75 37

SAS BENA ARCHITECTURE
Inscrit à l'ordre des architectes
N° Inscrit : 01 051 Valeur : 01 051
33 bis, rue CO LLAFER
51240 La Chaussée sur Marne
Tél 03.26.72.94.16 Fax 03.26.72.98.14
Email : pos.bena@wanadoo.fr

Projet solaire de Vallées en Champagne
Plan de masse - PTR 1
1/250

Les présents plans sont exclusivement destinés à la demande de permis de construire. Ils ne sont pas des plans d'exécution et ne peuvent donc en aucun cas être directement utilisés pour réaliser la construction. Toute reproduction même partielle est interdite sans accord écrit du bureau d'études. Les limites cadastrales issues des sections digitalisées sont données à titre indicatif, de même que les coordonnées des installations en découlant. Ces positions sont suffisantes pour la phase du Permis de Construire. Il est fortement conseillé de procéder à un bornage contradictoire,afin de garantir au moins les limites des parcelles d'implantation avant la phase travaux.

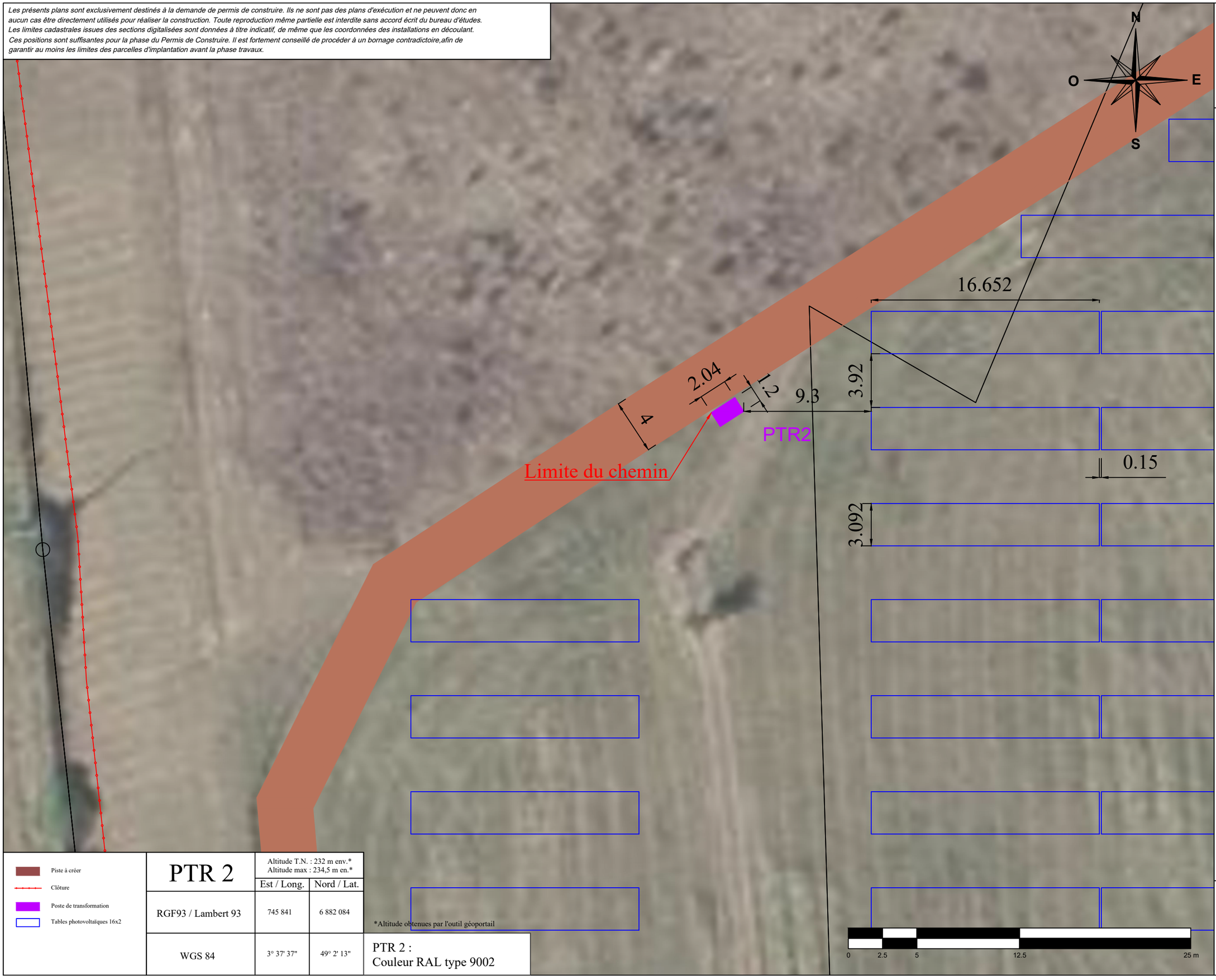

Piste à créer			
Clôture			
Poste de transformation			
Tables photovoltaïques 16x2			

PTR 2	Altitude T.N. : 232 m env.* Altitude max : 234,5 m en.*	
	Est / Long.	Nord / Lat.
RGF93 / Lambert 93	745 841	6 882 084
WGS 84	3° 37' 37"	49° 2' 13"

*Altitude obtenues par l'outil géoportail

PTR 2 :
Couleur RAL type 9002

PC 02

PLAN DE PERMIS DE CONSTRUIRE

10

Société de développement :

QUADRAN
18 RUE DOM PERIGNON
51000 CHALONS-EN-CHAMPAGNE
Tél : 03 26 65 75 37

SAS BENA ARCHITECTURE
Inscrit à l'ordre des architectes
N° Adeli : 51 0 2 0 0 0 7 5
33 rue du COLLANGER
51240 La Chaussée sur Marne
Tél 03.26.72.93.16 Fax 03.26.72.93.14
Email : sas.bena@wanadoo.fr

Projet solaire de Vallées en Champagne
Plan de masse - PTR 2
1/250

Les présents plans sont exclusivement destinés à la demande de permis de construire. Ils ne sont pas des plans d'exécution et ne peuvent donc en aucun cas être directement utilisés pour réaliser la construction. Toute reproduction même partielle est interdite sans accord écrit du bureau d'études. Les limites cadastrales issues des sections digitalisées sont données à titre indicatif, de même que les coordonnées des installations en découlant. Ces positions sont suffisantes pour la phase du Permis de Construire. Il est fortement conseillé de procéder à un bornage contradictoire,afin de garantir au moins les limites des parcelles d'implantation avant la phase travaux.

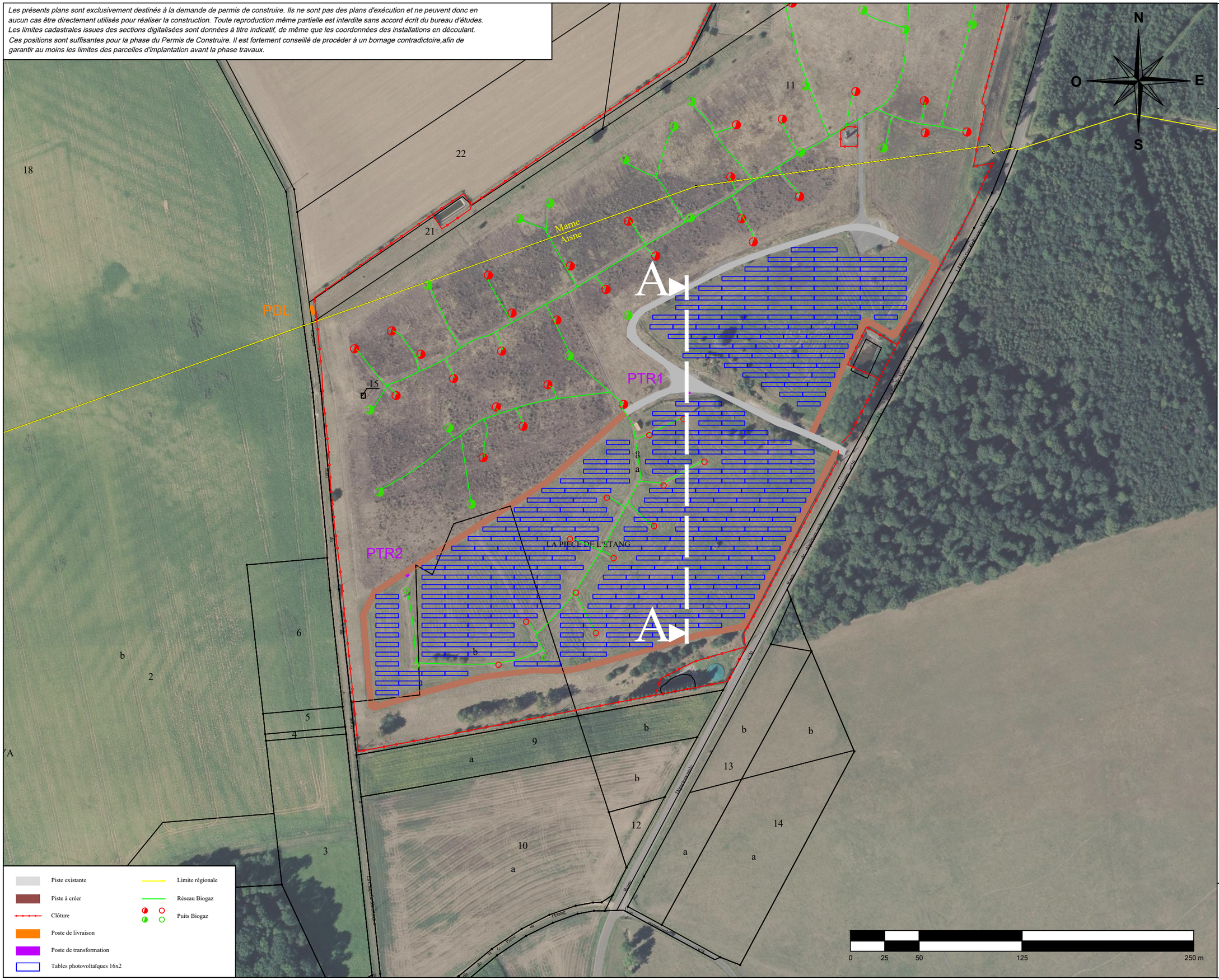

PC 03

PLAN DE PERMIS DE CONSTRUIRE

11

Société de développement :

QUADRAN
18 RUE DOM PERIGNON
51000 CHALONS-EN-CHAMPAGNE
Tél : 03 26 65 75 37

Quadran
GROUPE DIRECT ENERGIE

SAS BENA ARCHITECTURE
Inscrit à l'ordre des architectes
Section Champagne-Ardenne
33 rue du COLLARDER
51240 La Chaussée sur Marne
Tél (03.26.72.98.15 Fax 03.26.72.98.14
Email : bena@wanadoo.fr

Projet solaire de Vallées en Champagne
Plan des coupes
1/2500

Les présents plans sont exclusivement destinés à la demande de permis de construire. Ils ne sont pas des plans d'exécution et ne peuvent donc en aucun cas être directement utilisés pour réaliser la construction. Toute reproduction même partielle est interdite sans accord écrit du bureau d'études. Les limites cadastrales issues des sections digitalisées sont données à titre indicatif, de même que les coordonnées des installations en découlant. Ces positions sont suffisantes pour la phase du Permis de Construire. Il est fortement conseillé de procéder à un bornage contradictoire,afin de garantir au moins les limites des parcelles d'implantation avant la phase travaux.

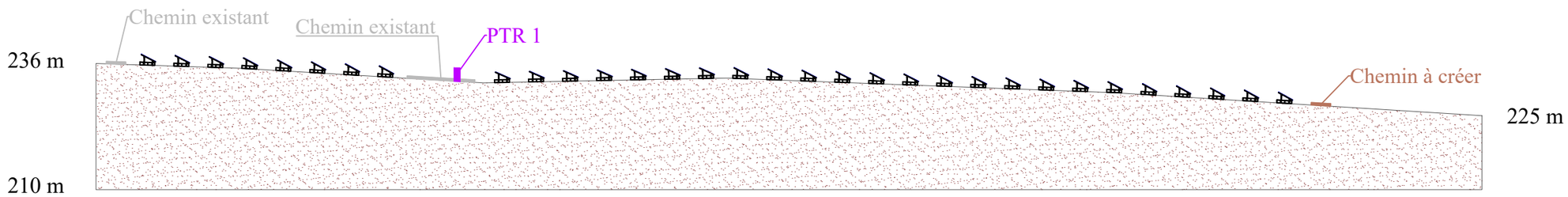

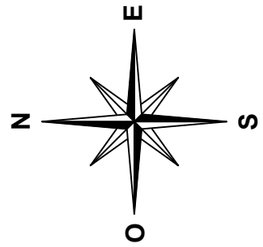

PC 03

PLAN DE PERMIS DE CONSTRUIRE

12

Société de développement :

QUADRAN
18 RUE DOM PERIGNON
51000 CHALONS-EN-CHAMPAGNE
Tél : 03 26 65 75 37

SAS BENA ARCHITECTURE
Inscrit à l'ordre des architectes
Association d'architecte
33 bis, rue COLLARDER
51240 La Chaussée sur Marne
Tél 03.26.72.93.15 Fax 03.26.72.93.14
Email : pol.bena@wanadoo.fr

Projet solaire de Vallées en Champagne
Profil en long
1/1000

Les présents plans sont exclusivement destinés à la demande de permis de construire. Ils ne sont pas des plans d'exécution et ne peuvent donc en aucun cas être directement utilisés pour réaliser la construction. Toute reproduction même partielle est interdite sans accord écrit du bureau d'études. Les limites cadastrales issues des sections digitalisées sont données à titre indicatif, de même que les coordonnées des installations en découlant. Ces positions sont suffisantes pour la phase du Permis de Construire. Il est fortement conseillé de procéder à un bornage contradictoire,afin de garantir au moins les limites des parcelles d'implantation avant la phase travaux.

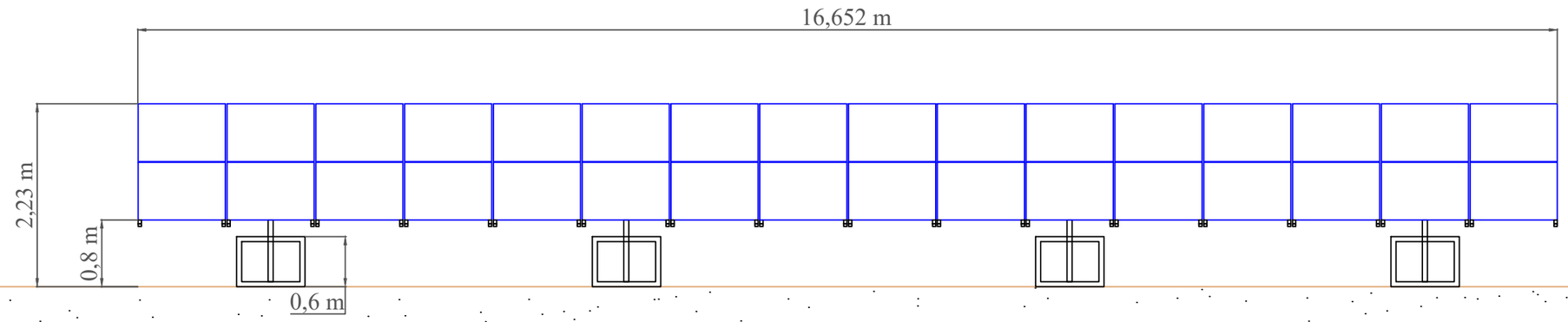

PC 05

PLAN DE PERMIS DE CONSTRUIRE

13

Société de développement :

QUADRAN
18 RUE DOM PERIGNON
51000 CHALONS-EN-CHAMPAGNE
Tél : 03 26 65 75 37

SAS BENA ARCHITECTURE
Inscrite à l'ordre des architectes
Association d'Architecture
33 rue du CO.LUMIER
51240 La Chaussée sur Marne
Tél 03.26.72.38.16 Fax 03.26.72.38.14
Email : pierrbena@wanadoo.fr

Projet solaire de Vallées en Champagne
Table photovoltaïque
Vue de face

Les présents plans sont exclusivement destinés à la demande de permis de construire. Ils ne sont pas des plans d'exécution et ne peuvent donc en aucun cas être directement utilisés pour réaliser la construction. Toute reproduction même partielle est interdite sans accord écrit du bureau d'études. Les limites cadastrales issues des sections digitalisées sont données à titre indicatif, de même que les coordonnées des installations en découlant. Ces positions sont suffisantes pour la phase du Permis de Construire. Il est fortement conseillé de procéder à un bornage contradictoire,afin de garantir au moins les limites des parcelles d'implantation avant la phase travaux.

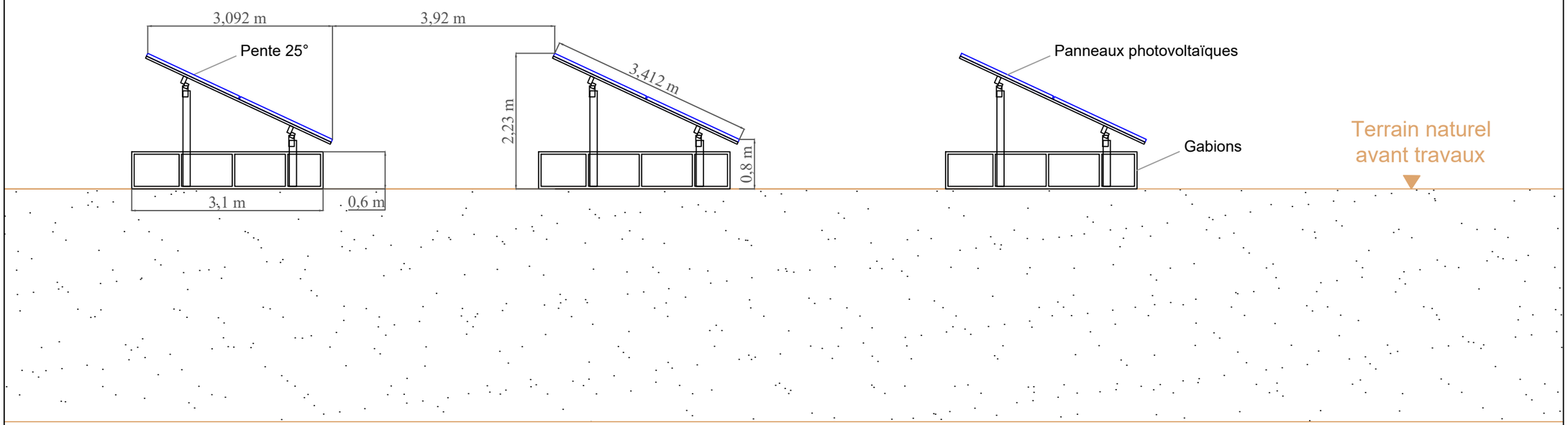

PC 05

PLAN DE PERMIS DE CONSTRUIRE

14

Société de développement :

QUADRAN
18 RUE DOM PERIGNON
51000 CHALONS-EN-CHAMPAGNE
Tél : 03 26 65 75 37

Quadran
GROUPE DIRECT ENERGIE

SAS BENA ARCHITECTURE
Inscrite à l'ordre des architectes
Association d'architecture
33 avenue COLLANGER
51240 La Chaussée sur Marne
Tél 03.26.72.93.15 Fax 03.26.72.98.14
Email : pol.bena@wanadoo.fr

Projet solaire de Vallées en Champagne
Table photovoltaïque
Vue de côté

Les présents plans sont exclusivement destinés à la demande de permis de construire. Ils ne sont pas des plans d'exécution et ne peuvent donc en aucun cas être directement utilisés pour réaliser la construction. Toute reproduction même partielle est interdite sans accord écrit du bureau d'études. Les limites cadastrales issues des sections digitalisées sont données à titre indicatif, de même que les coordonnées des installations en découlant. Ces positions sont suffisantes pour la phase du Permis de Construire. Il est fortement conseillé de procéder à un bornage contradictoire,afin de garantir au moins les limites des parcelles d'implantation avant la phase travaux.

Face gauche

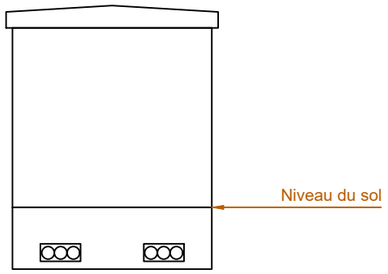

Face avant

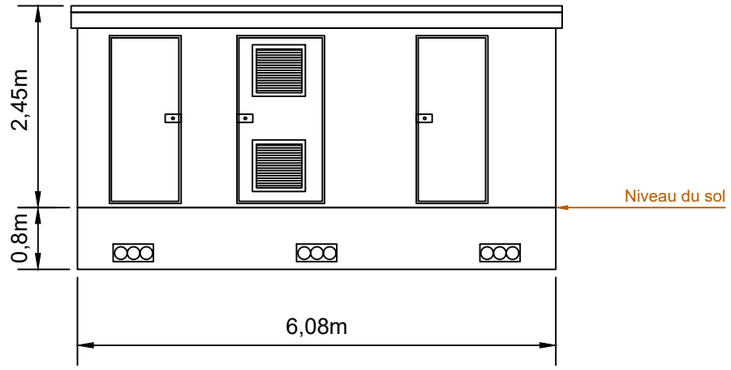

Face droite

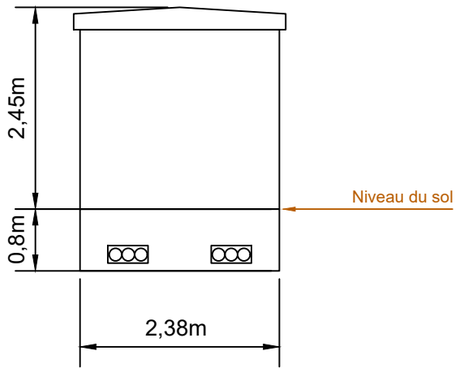

Face arrière

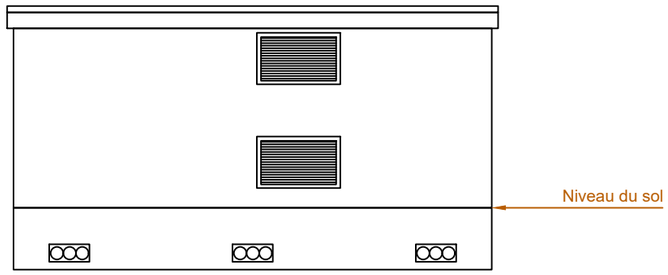

Vue en plan

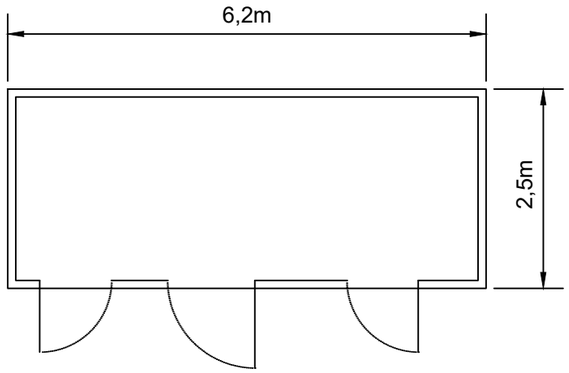

PDL :
Couleur beige clair

PC 05

PLAN DE PERMIS DE CONSTRUIRE

15

Société de développement :

QUADRAN
18 RUE DOM PERIGNON
51000 CHALONS-EN-CHAMPAGNE
Tél : 03 26 65 75 37

SAS BENA ARCHITECTURE
Inscrit à l'ordre des architectes
N° Adeli : 51 0 0 0 0 0 0 0
33 bis, avenue du Général LECLERC
51240 La Chaussée sur Marne
Tél 03.26.72.93.15 Fax 03.26.72.98.14
Email : pascal.bena@wanadoo.fr

Projet solaire de Vallées en Champagne
Poste de livraison

Les présents plans sont exclusivement destinés à la demande de permis de construire. Ils ne sont pas des plans d'exécution et ne peuvent donc en aucun cas être directement utilisés pour réaliser la construction. Toute reproduction même partielle est interdite sans accord écrit du bureau d'études. Les limites cadastrales issues des sections digitalisées sont données à titre indicatif, de même que les coordonnées des installations en découlant. Ces positions sont suffisantes pour la phase du Permis de Construire. Il est fortement conseillé de procéder à un bornage contradictoire,afin de garantir au moins les limites des parcelles d'implantation avant la phase travaux.

Face gauche

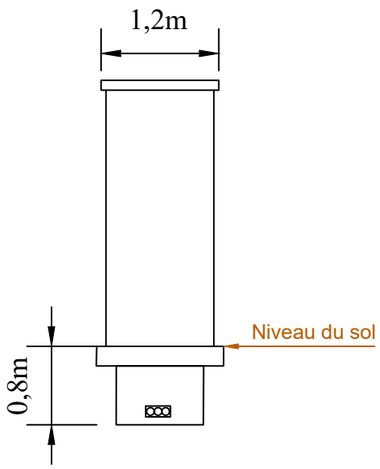

Face avant

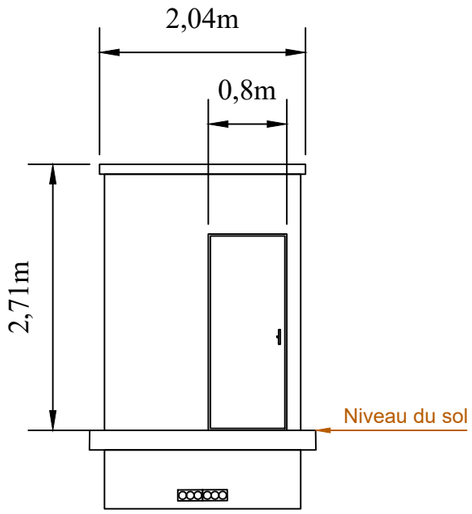

Vue en plan

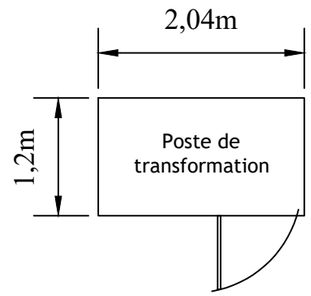

Face droite

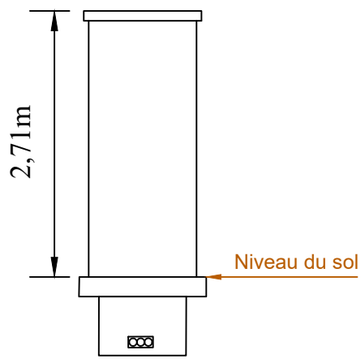

Face arrière

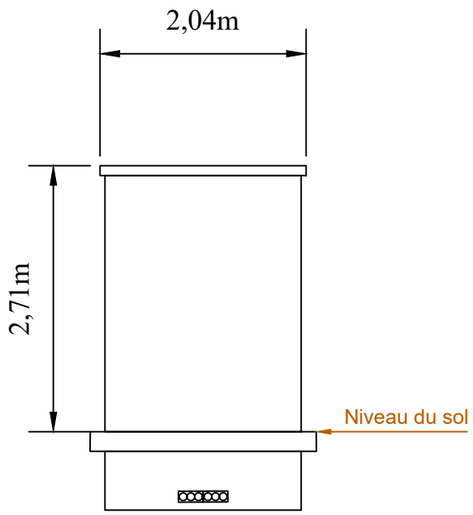

PTR 1 :
Couleur RAL type 9002

PC 05

PLAN DE PERMIS DE CONSTRUIRE

16

Société de développement :

QUADRAN
18 RUE DOM PERIGNON
51000 CHALONS-EN-CHAMPAGNE
Tél : 03 26 65 75 37

SAS BENA ARCHITECTURE
Inscrit à l'ordre des architectes
N° Siret : 51 4 4 4 4 4 4 4 4 4 4 4 4 4
33 rue du CDI LAFER
51240 La Chaussée sur Marne
Tél 03.26.72.93.15 Fax 03.26.72.98.14
Email : pol.bena@wanadoo.fr

Projet solaire de Vallées en Champagne
Poste de transformation

Les présents plans sont exclusivement destinés à la demande de permis de construire. Ils ne sont pas des plans d'exécution et ne peuvent donc en aucun cas être directement utilisés pour réaliser la construction. Toute reproduction même partielle est interdite sans accord écrit du bureau d'études. Les limites cadastrales issues des sections digitalisées sont données à titre indicatif, de même que les coordonnées des installations en découlant. Ces positions sont suffisantes pour la phase du Permis de Construire. Il est fortement conseillé de procéder à un bornage contradictoire,afin de garantir au moins les limites des parcelles d'implantation avant la phase travaux.

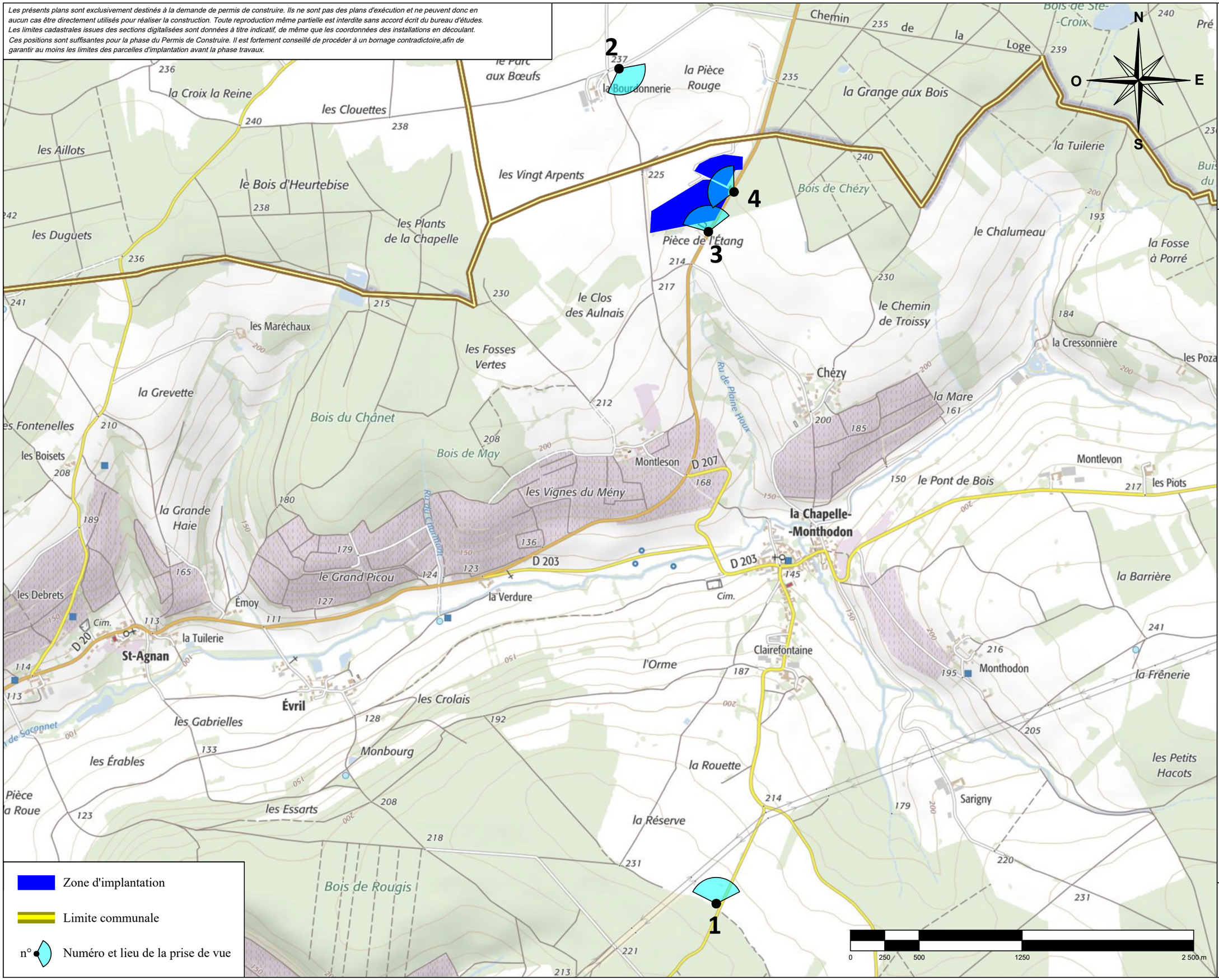

Zone d'implantation

Limite communale

n° Numéro et lieu de la prise de vue

PC 06/07/08

PLAN DE PERMIS DE CONSTRUIRE

17

Société de développement :

QUADRAN
18 RUE DOM PERIGNON
51000 CHALONS-EN-CHAMPAGNE
Tél : 03 26 65 75 37

Quadran
GROUPE DIRECT ENERGIE

SAS BENA ARCHITECTURE
Inscrite à l'ordre des architectes
Agréé par l'ordre des architectes
33 rue du COLLANGER
51240 La Chaussée sur Marne
Tél 03.26.72.93.16 Fax 03.26.72.93.14
Email : pol.bena@wanadoo.fr

Projet solaire de Vallées en Champagne
Plan de localisation des PDV
1/15 000

Les présents plans sont exclusivement destinés à la demande de permis de construire. Ils ne sont pas des plans d'exécution et ne peuvent donc en aucun cas être directement utilisés pour réaliser la construction. Toute reproduction même partielle est interdite sans accord écrit du bureau d'études. Les limites cadastrales issues des sections digitalisées sont données à titre indicatif, de même que les coordonnées des installations en découlant. Ces positions sont suffisantes pour la phase du Permis de Construire. Il est fortement conseillé de procéder à un bornage contradictoire,afin de garantir au moins les limites des parcelles d'implantation avant la phase travaux.

Zone d'implantation

PDL

Clôture

n° Numéro et lieu de la prise de vue

PC 06/07/08

PLAN DE PERMIS DE CONSTRUIRE

18

Société de développement :

QUADRAN
18 RUE DOM PERIGNON
51000 CHALONS-EN-CHAMPAGNE
Tél : 03 26 65 75 37

SAS BENA ARCHITECTURE
Inscrit à l'ordre des architectes
Agréé par l'état et les assurances
35 Place COLLARDER
51240 La Chausée sur Marne
Tél 03.26.72.94.18 Fax 03.26.72.98.14
Email : jean.bena@wanadoo.fr

Projet solaire de Vallées en Champagne
Plan de localisation des PDV (PDL)
1/2500

Les présents plans sont exclusivement destinés à la demande de permis de construire. Ils ne sont pas des plans d'exécution et ne peuvent donc en aucun cas être directement utilisés pour réaliser la construction. Toute reproduction même partielle est interdite sans accord écrit du bureau d'études. Les limites cadastrales issues des sections digitalisées sont données à titre indicatif, de même que les coordonnées des installations en découlant. Ces positions sont suffisantes pour la phase du Permis de Construire. Il est fortement conseillé de procéder à un bornage contradictoire,afin de garantir au moins les limites des parcelles d'implantation avant la phase travaux.

Vue initiale

Photomontage

PC 06/07/08

PLAN DE PERMIS DE CONSTRUIRE

19

Société de développement :

QUADRAN
18 RUE DOM PERIGNON
51000 CHALONS-EN-CHAMPAGNE
Tél : 03 26 65 75 37

SAS BENA ARCHITECTURE
Inscrite à l'ordre des architectes
Mr Yves-Marie BENA
33 route de COLLANGER
51240 La Chaussée sur Marne
Tél 03.26.72.93.15 Fax 03.26.72.98.14
Email : yvesbena@wanadoo.fr

Projet solaire de Vallées en Champagne
Photomontage 1

Les présents plans sont exclusivement destinés à la demande de permis de construire. Ils ne sont pas des plans d'exécution et ne peuvent donc en aucun cas être directement utilisés pour réaliser la construction. Toute reproduction même partielle est interdite sans accord écrit du bureau d'études. Les limites cadastrales issues des sections digitalisées sont données à titre indicatif, de même que les coordonnées des installations en découlant. Ces positions sont suffisantes pour la phase du Permis de Construire. Il est fortement conseillé de procéder à un bornage contradictoire,afin de garantir au moins les limites des parcelles d'implantation avant la phase travaux.

Vue initiale

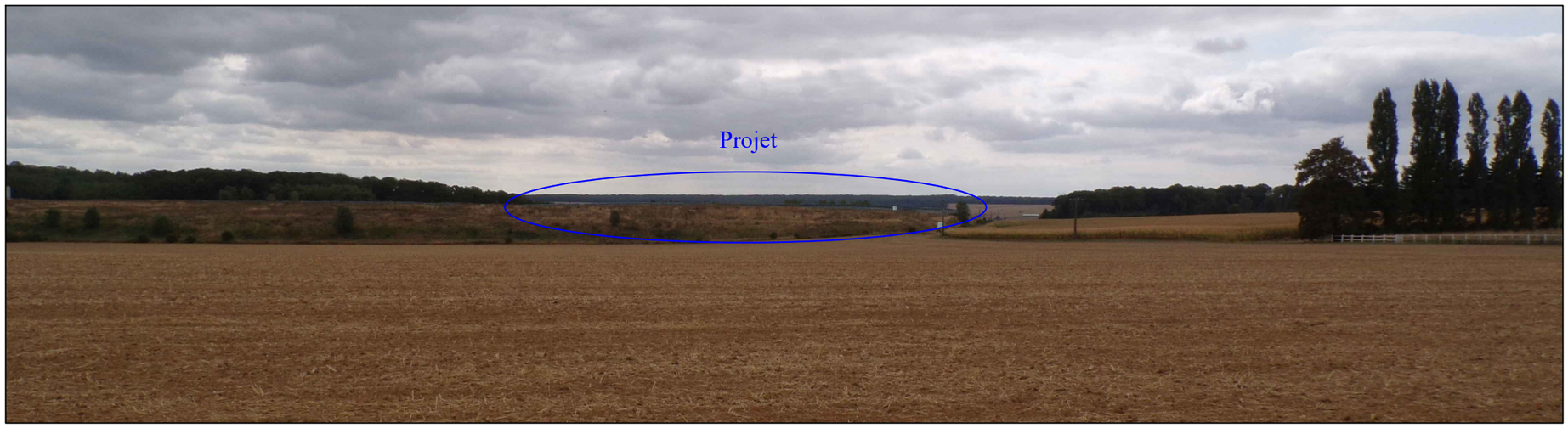

Photomontage

PC 06/07/08

PLAN DE PERMIS DE CONSTRUIRE

20

Société de développement :

QUADRAN
18 RUE DOM PERIGNON
51000 CHALONS-EN-CHAMPAGNE
Tél : 03 26 65 75 37

SAS BENA ARCHITECTURE
Inscrite à l'ordre des architectes
Association d'Architecte
33 bis, rue du Général LECLERC
51240 La Chaussée sur Marne
Tél 03.26.72.93.15 Fax 03.26.72.98.14
Email : sas.bena@wanadoo.fr

Projet solaire de Vallées en Champagne
Photomontage 2

Les présents plans sont exclusivement destinés à la demande de permis de construire. Ils ne sont pas des plans d'exécution et ne peuvent donc en aucun cas être directement utilisés pour réaliser la construction. Toute reproduction même partielle est interdite sans accord écrit du bureau d'études. Les limites cadastrales issues des sections digitalisées sont données à titre indicatif, de même que les coordonnées des installations en découlant. Ces positions sont suffisantes pour la phase du Permis de Construire. Il est fortement conseillé de procéder à un bornage contradictoire,afin de garantir au moins les limites des parcelles d'implantation avant la phase travaux.

Vue initiale

Photomontage

PC 06/07/08

PLAN DE PERMIS DE CONSTRUIRE

21

Société de développement :

QUADRAN
18 RUE DOM PERIGNON
51000 CHALONS-EN-CHAMPAGNE
Tél : 03 26 65 75 37

SAS BENA ARCHITECTURE
Inscrit à l'ordre des architectes
Association d'Architecte
33 bis, rue du COLLAMER
51240 La Chaussée sur Marne
Tél 03.26.72.93.15 Fax 03.26.72.98.14
Email : sas.bena@wanadoo.fr

Projet solaire de Vallées en Champagne
Photomontage 3

Les présents plans sont exclusivement destinés à la demande de permis de construire. Ils ne sont pas des plans d'exécution et ne peuvent donc en aucun cas être directement utilisés pour réaliser la construction. Toute reproduction même partielle est interdite sans accord écrit du bureau d'études. Les limites cadastrales issues des sections digitalisées sont données à titre indicatif, de même que les coordonnées des installations en découlant. Ces positions sont suffisantes pour la phase du Permis de Construire. Il est fortement conseillé de procéder à un bornage contradictoire,afin de garantir au moins les limites des parcelles d'implantation avant la phase travaux.

Vue initiale

Photomontage

PC 06/07/08

PLAN DE PERMIS DE CONSTRUIRE

22

Société de développement :

QUADRAN
18 RUE DOM PERIGNON
51000 CHALONS-EN-CHAMPAGNE
Tél : 03 26 65 75 37

SAS BENA ARCHITECTURE
Inscrite à l'ordre des architectes
N° Siret : 51 4 9 4 7 2 7 0 0 0 1 4
33 bis, rue du COLLAMER
51240 La Chaussée sur Marne
Tél 03.26.72.93.15 Fax 03.26.72.98.14
Email : sas.bena@wanadoo.fr

Projet solaire de Vallées en Champagne
Photomontage 4

Les présents plans sont exclusivement destinés à la demande de permis de construire. Ils ne sont pas des plans d'exécution et ne peuvent donc en aucun cas être directement utilisés pour réaliser la construction. Toute reproduction même partielle est interdite sans accord écrit du bureau d'études. Les limites cadastrales issues des sections digitalisées sont données à titre indicatif, de même que les coordonnées des installations en découlant. Ces positions sont suffisantes pour la phase du Permis de Construire. Il est fortement conseillé de procéder à un bornage contradictoire,afin de garantir au moins les limites des parcelles d'implantation avant la phase travaux.

Vue initiale

Photomontage

PC 06/07/08

PLAN DE PERMIS DE CONSTRUIRE

23

Société de développement :

QUADRAN
18 RUE DOM PERIGNON
51000 CHALONS-EN-CHAMPAGNE
Tél : 03 26 65 75 37

SAS BENA ARCHITECTURE
Inscrite à l'ordre des architectes
N° Siret : 514 444 ... 00015
33 bis, rue du Collège
51240 La Chaussée sur Marne
Tél 03.26.72.93.15 Fax 03.26.72.98.14
Email : sas.bena@wanadoo.fr

Projet solaire de Vallées en Champagne
Photomontage 5

Les présents plans sont exclusivement destinés à la demande de permis de construire. Ils ne sont pas des plans d'exécution et ne peuvent donc en aucun cas être directement utilisés pour réaliser la construction. Toute reproduction même partielle est interdite sans accord écrit du bureau d'études. Les limites cadastrales issues des sections digitalisées sont données à titre indicatif, de même que les coordonnées des installations en découlant. Ces positions sont suffisantes pour la phase du Permis de Construire. Il est fortement conseillé de procéder à un bornage contradictoire,afin de garantir au moins les limites des parcelles d'implantation avant la phase travaux.

Vue initiale

Photomontage

PC 06/07/08

PLAN DE PERMIS DE CONSTRUIRE

24

Société de développement :

QUADRAN
18 RUE DOM PERIGNON
51000 CHALONS-EN-CHAMPAGNE
Tél : 03 26 65 75 37

SAS BENA ARCHITECTURE
Inscrite à l'ordre des architectes
N° 04 051 001 / SIRET 51 9 541 ...
33 bis, rue du Général LECLERC
51240 La Chaussée sur Marne
Tél 03.26.72.93.16 Fax 03.26.72.98.14
Email : pol.bena@wanadoo.fr

Projet solaire de Vallées en Champagne
Photomontage 6